ガラスコーティング剤熱乾燥装置

（タテ型多段パレット式クリーン炉）

LEAF3-2

小スペースのクリーン乾燥工程に！

ガラスコーティング剤熱乾燥装置は、高価なクリーンルーム内のフットスペースを有効に活用するために竪型の熱処理炉で構成されています。クリーンルーム内に設置された生産ラインの一部として、本装置の上流側より処理された試料を積載したパレットの供給を受けると自動搬送で、所定の温度と時間をかけてクリーン乾燥炉を移動したパレットが下流側に払出しされます。

特　長

- ECO＆クリーン設計で炉内からの熱損失を抑え加熱電力を低減
- 乾燥炉内は、クリーンエアーのサイドフローで安定した温度維持精度
- 装置内パレット搬送にスベリやコロガリ摩擦のないトランスファー搬送

仕様例

項　目		仕　様
高温槽	方式	熱風循環および定量換気による平衡調温方式
	温度範囲	室温＋50～150℃
	温度調節幅	全温度域±1℃
	温度上昇時間	25℃～150℃　30分以内
	温度分布	150℃において±3℃以内　（※パレット満載で上空50mmの16点を測定）
	クリーン度	クラス1000　ただし、定温制御安定状態において
	フィルタ	高温用アブソリュートフィルタ×1（捕集効率　0.3μm 99.97%以上：常温）
	熱排気	集中排気（Φ150・吸引量　6㎥/min以上×1口）
	換気	乾燥炉内容積(約0.57㎥)の約10%/min
	内寸法	約W390×H650×D570mm
	保安装置	温度過昇防止器
		温度ヒューズ
		送風機保護
		加熱器保護
冷却槽	クリーンブース	乾燥炉出口側に設置
	捕集率	0.3μm99.99%以上　風量　約5㎥/min
搬送	炉内	ステッピングモータとラック＆ピニオン（昇降）　ロッドレスシリンダー(水平)
	炉外	リフト＆キャリーによるトランスファー搬送
ユーティリティ	電源	3相AC200V±10%　60/50Hz　30A
	エアー	圧力：0.4Mpa　消費量：50NL/min　（内除電装置：40NL/min）

アプリケーション例

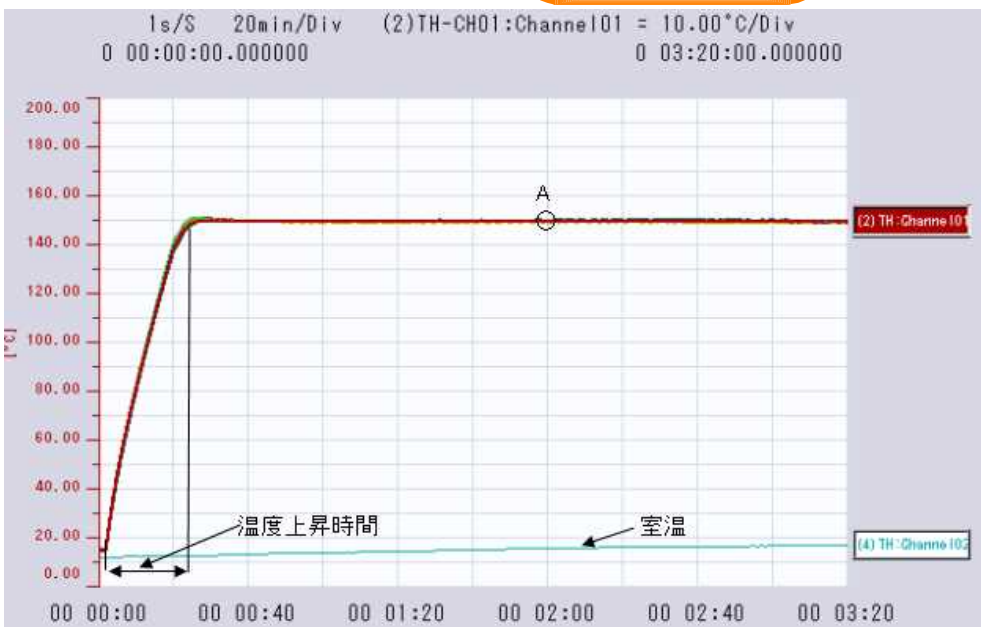

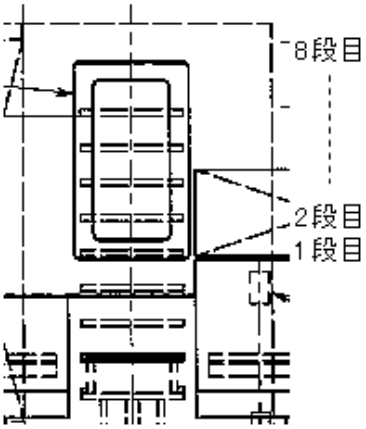

槽内パレット治具位置

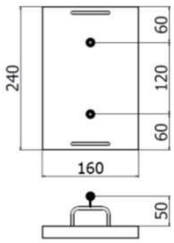

パレット治具とｾﾝｻｰ取付位置

A点での温度データ詳細　(※ch18は室温)

ch　No.	ch1	ch2	ch3	ch4	ch5	ch6	ch7	ch8	ch9
温度(℃)	149.4	149.1	149.7	150.0	149.9	149.9	150.0	149.8	149.6
	ch10	ch11	ch12	ch13	ch14	ch15	ch16	ch17	ch18
	150.0	149.5	149.7	149.6	149.7	150.0	150.4	149.6	15.6

オプション

● パレット搬送用治具

エスペックサーマルテックシステム株式会社

神戸事業所（テストシステム事業）

住　所　：〒658－0045 神戸市東灘区御影石町1－6－6
ＴＥＬ　：078－856－5181 FAX：078－856－5186

MECHANICS ELECTRONICS COMPUTER